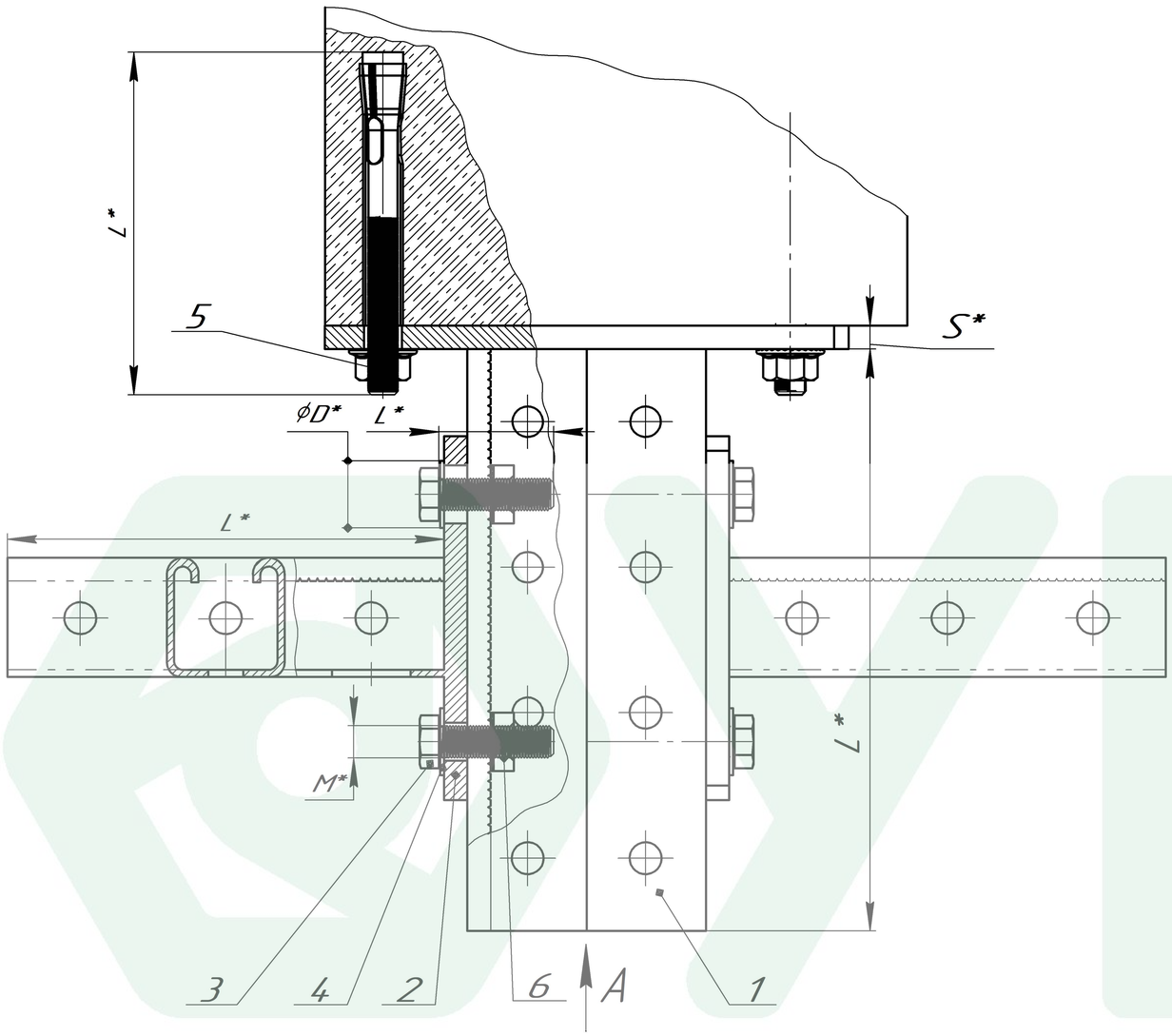

Вид А
поз. 2, 3, 4, 5, 6 условно не показаны

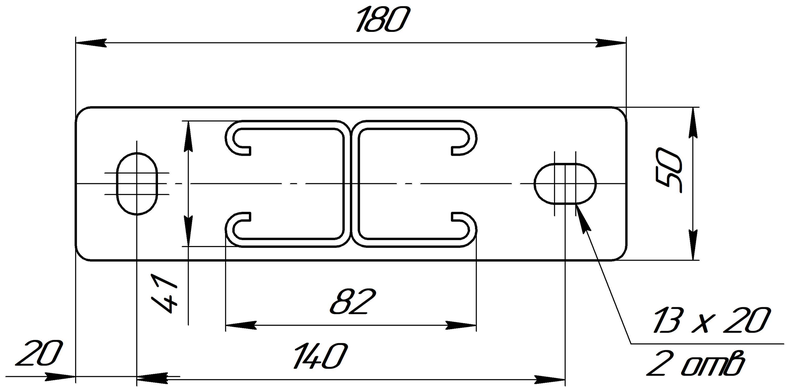

Поз.	Артикул	Наименование	Кол-во, шт
1	SKD – 41 – L *– HD*	Консоль двойная 41 x 41 мм	1
2	SK – 41 – L * – HD*	Консоль 41 x 41 мм	2
3	B – M*– L *	Болт шестигранный DIN 933	4
4	SH – D*	Шайба плоская DIN 125	4
5	BAG – D* – L *	Болт анкерный с гайкой	2
6	SG – M*– HD*	Страт-гайка	4

* Переменные данные для исполнения:

L * – длина элемента , мм.
M* – диаметр резьбы элемента , мм.
D* – диаметр элемента , мм.
HD* – покрытие элемента
S* – толщина элемента , мм

1. * Подбор типоразмеров элементов осуществляется по технической документации УМС.
2. Несущая способность элементов узла проверяется по технической документации УМС.
3. Необходимо учитывать требования действующих СНиПов РФ.

Изм.	Лист	№ докум.	Подп.	Дата
Разраб.				
Пров.				
Т.контр.				
Н.контр.				
Утв.				

SKD–41
крепление к перекрытию

Лит.	Масса	Масштаб
Лист	Листов 1	

Лист 1

УМС

Перв. примен.
Справ. №
Подп. и дата
Инв. № дубл.
Взам. инв. №
Подп. и дата
Инв. № подл.

Копировал
Формат А3